sua **energia**
nossa **solução**

PowerNET M-950

Catálogo Técnico

V 1.30

Introdução

O PowerNET M-950 é um multimedidor eletrônico de grandezas elétricas, índice de classe B conforme NBR-14519, para uso em aplicações IoT através de diversas plataformas disponíveis. O produto foi projetado para ser utilizado em ampla gama de aplicações relacionadas ao monitoramento de sistemas de geração e distribuição de energia elétrica. As medições realizadas são armazenadas na nuvem, podendo ser visualizadas on-line, na web ou smartphone. Possui excelente relação custo x benefício. Construção compacta, de fácil e rápida instalação, incorpora diferenciais como memória de massa e atualização remota de firmware através da tecnologia OTA - "Over The Air".

1. Aplicações Típicas

- ✓ Monitoramento de grandezas elétricas em geral
- ✓ Medições comerciais, industriais e residenciais
- ✓ Análise de cargas
- ✓ Alocação/rateio da energia elétrica
- ✓ Otimização do uso de energia elétrica
- ✓ Análise de perfil de carga clientes Grupo B.
- ✓ Análise da geração de energia eólica e solar/fotovoltaica

2. Grandezas medidas/registradas

- ✓ Tensão de fase e linha
- ✓ Corrente de fase
- ✓ Potência ativa, reativa e aparente
- ✓ Energia ativa direta e reversa
- ✓ Energia reativa direta e reversa
- ✓ Energia ativa total
- ✓ Energia reativa total
- ✓ Fator de potência

3. Características básicas

01. Alimentação AC	60 a 260V
02. Medição tensão AC	60 a 260V
03. Medição corrente	100A ou 300A[1]
04. Número de fases	1, 2 ou 3
05. Entradas	3 tensões e 3 correntes
06. Memória de massa	Circular, com autonomia mínima de 10 dias (para intervalos de 15min)
07. Atualização remota de firmware	Over The Air – OTA (via WiFi)

[1] Especificar na hora da compra o range de medição. Outros valores, consultar fabricante

4. Exatidão

01. Tensão	± 1,0%
02. Corrente[2]	± 1,0% - 0,1 a 100 A ± 1,0% - 1 a 300 A
03. Potências	Classe B
04. Energia	Classe B

[2] Para uma corrente nominal igual a 50% do limite do TC que integra o produto

5. Características mecânicas

01. Fixação	Trilho DIN 35mm
02. Material Construtivo	ABS, V-0 UL94
03. Dimensões (AxLxP)	110mm x 141mm x 40mm
04. Peso aproximado	145g
05. Grau de proteção	IP-20

5.1. Características mecânicas dos TCs

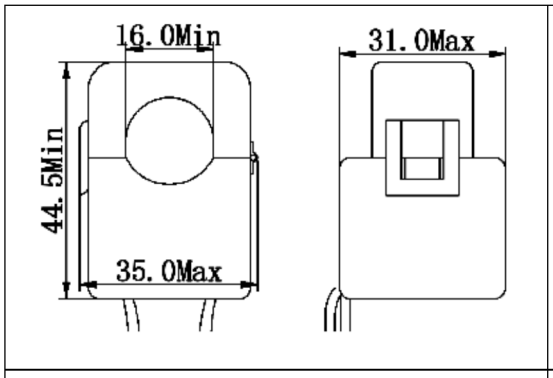

TC 100A (em mm)

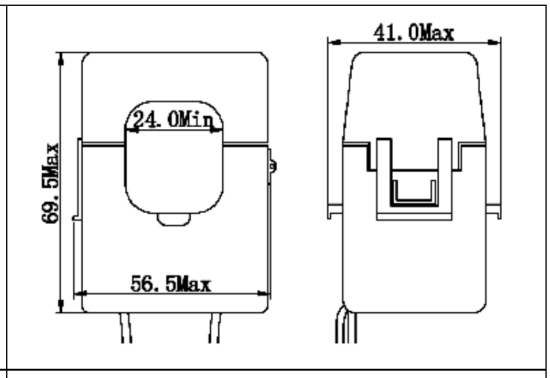

TC 300A (em mm)

6. Modo de ligação

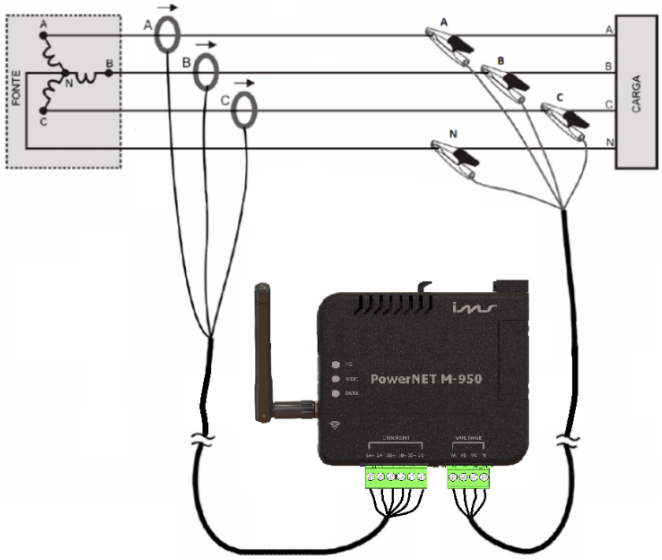

7. Condições ambientais

01. Temperatura de armazenagem	-10ºC a 75ºC
02. Temperatura de operação	-10ºC a 60ºC
03. Umidade relativa para operação	Até 90% não condensado

8. Comunicação

01. Interface	NBIoT e WiFi[3]
02. Protocolo	HTTP e MQTT[4]
03. Segurança	SSL (em conexões WiFi)

[3] A quantidade de equipamentos conectados simultaneamente em um access-point depende exclusivamente da capacidade deste. Consulte-nos sobre dimensionamento de infraestrutura de rede

[4] Hostname e demais parâmetros são configuráveis pelo usuário. Consulte-nos sobre o payload

9. Itens que acompanham o produto

Antena externa WiFi ou 4G, conforme pedido
Conectores BLZ fêmeas (1x 4 vias + 1x 6 vias)

10. Acessórios opcionais

Antena externa de WiFi com cabo prolongador 4m
Antena externa 4G com cabo prolongador 4m

“Resolução Anatel 680/2017 -"Este equipamento não tem direito à proteção contra interferência prejudicial e não pode causar interferência em sistemas devidamente autorizados".

Power Quality

IMS Soluções em Energia Ltda
Av. Bernardino Silveira Pastoriza, 720 - Porto Alegre/RS - Brasil
Fone: +55 51 3382.2300 I Fax: +55 51 3382.2301
www.ims.ind.br I contato@ims.ind.br

A IMS dispõe de uma linha completa de multimedidores, transdutores, controladores de demanda, controladores de fator de potência, analisadores portáteis de qualidade da energia e softwares de gerenciamento. As informações contidas neste catálogo têm por objetivo auxiliá-lo na utilização e especificação correta do equipamento. Devido ao constante aperfeiçoamento, **a IMS se reserva o direito de alterar as informações contidas neste material sem aviso prévio.**